168АНПЗ/07/2024-02-03 ВО

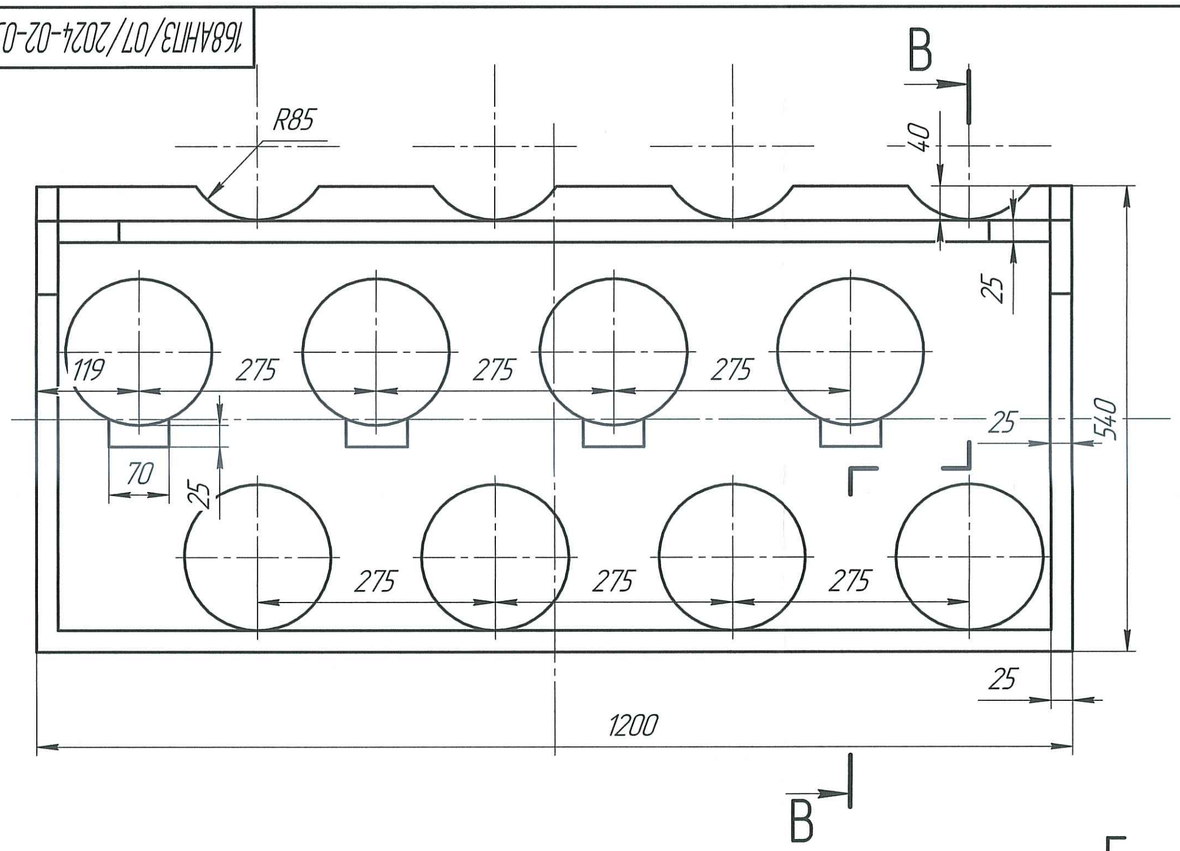

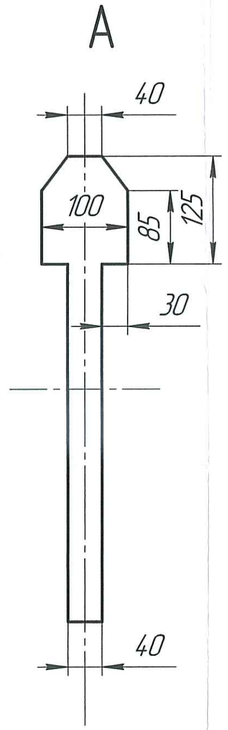

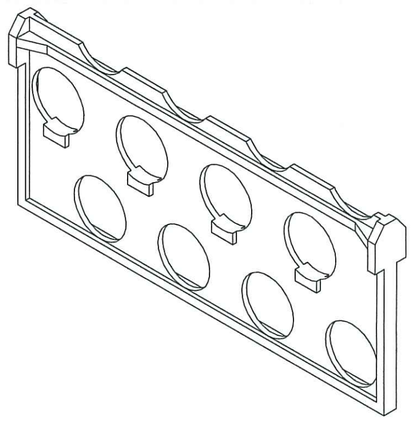

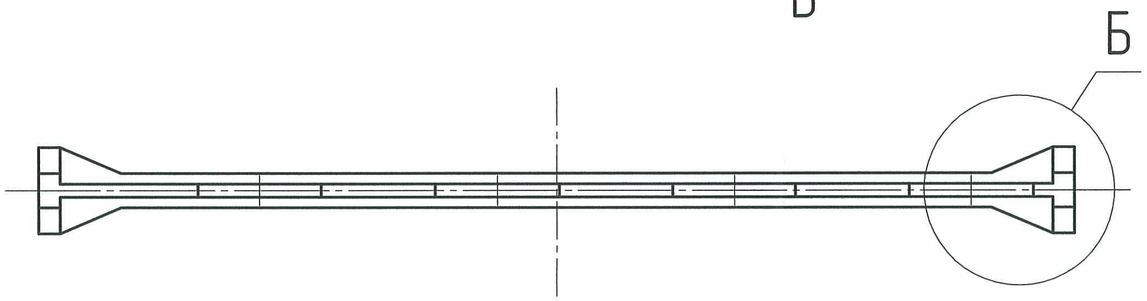

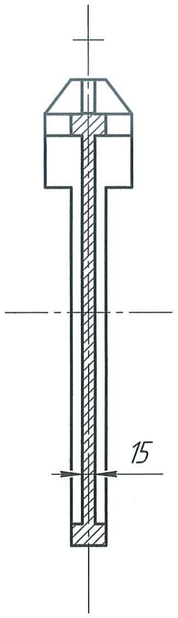

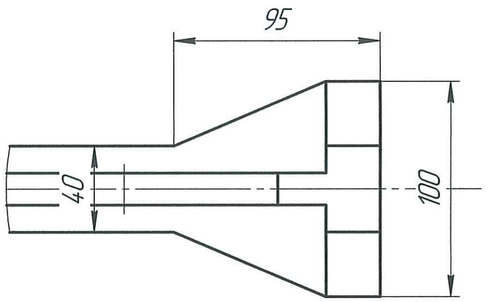

В производство работ
ООО «Афипский НПЗ»
03.09.2025
Нач. управления ПР/ПР
Турбина А. Н.

1. Допускаемые отклонения по размерам и весу, и припуски на механическую обработку по II классу по ГОСТ 26645-85.
2. Неуказанные радиусы R принять 3 мм.
3. При визуальном осмотре допускается одиночные раковины размером по наибольшему измерению не более 5 мм на каждые 10 дм2, но не более 10 раковин на всю поверхность.
4. Трещины по поверхности не допускаются.

					168АНПЗ/07/2024-02-03 ВО			
Изм.	Лист	№ докум.	Подп.	Дата	Решетка камеры конвекции нижняя	Лит.	Масса	Масштаб
Разраб.		Могильный		06.25		Т	75	1:5
Пров.		Сватеев		06.25		Лист	Листов 1	
Нач. отд.		Могильный		06.25				
Н.контр.		Кириевский		06.25	35Х23Н7СЛ ГОСТ 977-88	ООО "РКП"		
ГИП		Соколова		06.25				

Копировал Формат А2

Справ. № | Перв. примен. | Подп. и дата | Инв. № дубл. | Взам. инв. № | Подп. и дата | Инв. № подл.